LUMFIRE FORA

FORA 80 / 100 / 130 / 150 / 180

Elektrokamin – 1 / 2 / 3-seitig konfigurierbar

Not just heat.
Smart Atmosphere



Installation, Sicherheitsmaßnahmen und Wartung

Lumfire Fora 80 / 100 / 130 / 150 / 180

AC 220V–240V · 50 Hz · 1400–1600 W

lumfire.com

EN - Page 1 / DE - Seite 17 / IT - Pagina 33 / FR - Page 49 / ES - Página 65 / NL - Pagina 81

CE

Inhaltsverzeichnis

1. MODELL, SERIENNUMMER UND KONTAKT 19
2. WICHTIGE SICHERHEITSHINWEISE 19
Kindersicherheit 20
Betriebssicherheit 20
2. WEITERE WICHTIGE INFORMATIONEN 20
3. TECHNISCHE DATEN 21
4. TECHNISCHE MAßE 21
5. INSTALLATIONSVORBEREITUNG 22
Lieferumfang 22
Standortwahl 22
Montage von Gegenständen über dem Kamin 22
Steckdose 22
Umgang mit der Glasscheibe 23
Wandbefestigungen 23
Hinweise vor der Installation 23
6. INSTALLATION 23
1-, 2- und 3-seitige Installation 23
Schritte zur Konfigurationsänderung von Front- auf Eckmodell oder dreiseitiges Modell 24
Entfernung / Montage der frontalen Glasscheibe 24
7. WANDMONTAGE (HÄNGEND) 25
Montage an einer flachen Wand 25
8. EINBAU IN DIE WAND 26
Mindestabmessungen – Fronteinbau 26
Mindestabmessungen – Eckeinbau (mit offener Ecke) 27
Mindestabmessungen – Dreiseitiger Einbau 27
Installationsschritte - Einbau in Nische 28
9. HOLZSCHEITE UND GLUTBETT MONTAGE 28
10. STEUERUNG, BEDIENUNG UND WARTUNG 29
Touch-Bedienfeld 29
Fernbedienung 29
Smart App 30
Thermische Abschaltung 31
Reinigung 31
Wartung 31
Fehlerbehebung 32

© LUMFIRE – Alle Rechte vorbehalten

1. MODELL, SERIENNUMMER UND KONTAKT

Bitte notieren Sie sich die Modell- und Seriennummer für zukünftige Referenzzwecke.

Modellnummer: LF-FORA-_____

Bitte tragen Sie hier die gewählte Gerätegröße ein (z. B. 80 / 100 / 130 / 150 / 180 cm).

Seriennummer: _____

Die Seriennummer finden Sie auf dem Produktlabel, das am Kamin angebracht ist.

Kontakt:

Ofenhaus Südtirol GmbH
Montigglerstraße 19
39057 Eppan an der Weinstraße, IT

info@lumfire.com



Am Ende der Nutzungsdauer elektrischer Produkte dürfen diese nicht über den Hausmüll entsorgt werden. Bitte recyceln Sie sie dort, wo entsprechende Einrichtungen vorhanden sind. Erkundigen Sie sich bei Ihrer örtlichen Behörde oder Ihrem Händler nach Recyclingmöglichkeiten in Ihrer Region.

2. WICHTIGE SICHERHEITSHINWEISE

⚠ WARNUNG

Bitte lesen Sie diese gesamte Anleitung sorgfältig durch, bevor Sie das Gerät installieren oder verwenden.
Die Nichtbeachtung der Anweisungen kann zu Brand, Stromschlag oder schweren Verletzungen führen.
Bewahren Sie diese Anleitung für zukünftige Zwecke auf. Wenn das Produkt an eine andere Person weitergegeben wird, muss diese Anleitung dem Gerät beiliegen.

- Lesen Sie alle Anweisungen, bevor Sie den Elektrokamin installieren oder verwenden.
- **WARNUNG: Um eine Überhitzung zu vermeiden, darf der Elektrokamin nicht abgedeckt werden.**
- Nur für den Innenbereich geeignet.
- Verwenden Sie den Kamin NICHT in der Nähe von Badewannen, Duschen oder Schwimmbecken.
- Verwenden Sie das Gerät niemals zum Trocknen von Kleidung.
- Der Stromanschluss darf nicht direkt über dem Heizelement sein.
- Die Verwendung eines Verlängerungskabels wird NICHT empfohlen.

© LUMFIRE – Alle Rechte vorbehalten

Kindersicherheit

- Dieser Elektrokamin kann von Kindern ab 8 Jahren verwendet werden, sofern sie beaufsichtigt werden oder eine Einweisung in die sichere Nutzung erhalten haben.
- Kinder dürfen nicht mit dem Elektrokamin spielen.
- Reinigung und Wartung dürfen nicht von Kindern ohne Aufsicht durchgeführt werden.
- Kinder unter 3 Jahren sollten ferngehalten werden.
- Kinder zwischen 3 und 8 Jahren dürfen den Elektrokamin nur ein- oder ausschalten, wenn es ordnungsgemäß installiert wurde und sie beaufsichtigt werden.
- Kinder zwischen 3 und 8 Jahren dürfen den Elektrokamin nicht anschließen, einstellen, reinigen oder warten.

Betriebssicherheit

- Einige Teile dieses Gerätes können sehr heiß werden und Verbrennungen verursachen. Besondere Vorsicht ist geboten, wenn Kinder oder schutzbedürftige Personen anwesend sind.
- Das Heizelement wird während des Betriebs heiß. Vermeiden Sie den Kontakt mit der Haut.
- Halten Sie brennbare Materialien (Möbel, Kissen, Bettwäsche, Papier, Kleidung, Vorhänge) mindestens 0,9 m von der Vorderseite des Heizelements entfernt.
- Betreiben Sie das Gerät nicht, wenn eine Fehlfunktion auftritt. Trennen Sie das Gerät vom Stromnetz und lassen Sie es von einer qualifizierten Fachkraft überprüfen.
- Nicht im Freien verwenden.
- Führen Sie keine Gegenstände in Lüftungsöffnungen ein.
- Um Brandgefahr zu vermeiden, dürfen die Luftein- und -auslässe nicht blockiert werden.
- Das Heizgerät enthält heiße und funkenbildende Komponenten. Verwenden Sie es nicht in Bereichen, in denen Benzin, Farbe oder brennbare Dämpfe vorhanden sind.
- Verwenden Sie dieses Gerät nur wie in dieser Anleitung beschrieben.
- Der Elektrokamin muss ordnungsgemäß installiert sein, bevor es verwendet wird.

⚠ WARNUNG

ACHTUNG: Der Elektrokamin ist mit einem automatischen Überhitzungsschutz ausgestattet.

Zum Zurücksetzen: Gerät ausschalten → Netzstecker ziehen → Ursache der Überhitzung entfernen → Gerät abkühlen lassen → erneut einschalten.

ACHTUNG: Um Gefahren durch ein unbeabsichtigtes Zurücksetzen zu vermeiden, darf das Gerät nicht über externe Schaltgeräte (z. B. Timer) betrieben werden.

2. WEITERE WICHTIGE INFORMATIONEN

Bitte beachten Sie das Gewicht des Kamins, bevor Sie ihn aus der Verpackung nehmen und installieren.

- Prüfen Sie, ob für die Installation eine zweite Person benötigt wird (min. zwei Personen empfohlen)
- Nehmen Sie den Kamin vorsichtig aus der Verpackung und stellen Sie sicher, dass das Stromkabel und der Elektrokamin während des Transports nicht beschädigt wurden.
- Betreiben Sie den Kamin NICHT, wenn er beschädigt ist.

ℹ HINWEIS

Gemäß der europäischen Richtlinie 2012/19/EU (WEEE) dürfen Elektro- und Elektronikgeräte nicht über den Hausmüll entsorgt werden.

Bitte entsorgen Sie das Gerät verantwortungsvoll über geeignete Recyclingstellen.

© LUMFIRE – Alle Rechte vorbehalten

3. TECHNISCHE DATEN

Stromversorgung	220-240 V / 50 Hz / 13 A
Maximale Leistungsaufnahme	1.600 W
Kabellänge	1,8 m

Es muss ausreichend Platz vorhanden sein, damit der Kamin bequem in oder an einer Wand installiert werden kann. Der Kamin darf nicht in eine zu kleine Öffnung gedrückt werden, da dies das Gehäuse verformen kann.

Der Kamin muss ausreichend abgestützt sein. Eine Befestigung ausschließlich an Gipskartonplatten ist nicht zulässig. Eine Wandstütze oder ein Sturz muss installiert werden.

Der Kamin benötigt keine interne Luftzirkulation, da die Luft frontal angesaugt und wieder nach vorne abgegeben wird.

4. TECHNISCHE MAßE

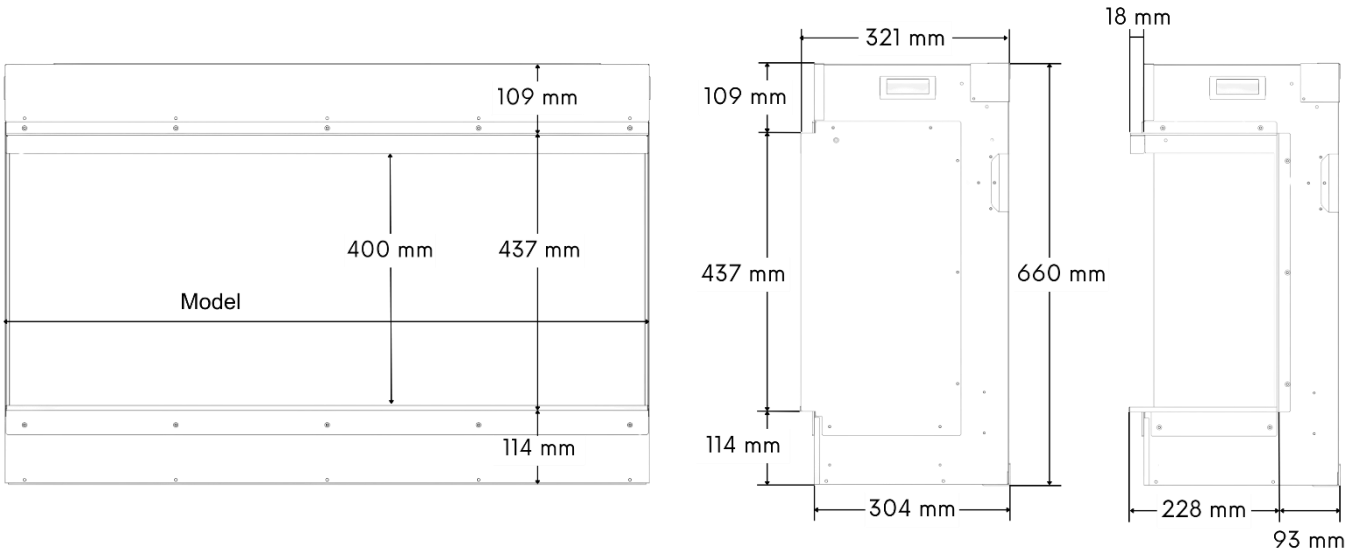

Modell	Breite (Model)	Gewicht	Referenz
FORA 80	802 mm	43 kg	LF-FORA-080
FORA 100	1002 mm	52 kg	LF-FORA-100
FORA 130	1302 mm	64 kg	LF-FORA-130
FORA 150	1502 mm	72 kg	LF-FORA-150
FORA 180	1802 mm	84 kg	LF-FORA-180

© LUMFIRE – Alle Rechte vorbehalten

5. INSTALLATIONSVORBEREITUNG

Lieferumfang

- Elektrokamin Fora
- Holzscheitset:
  - Modell 800: 5 leuchtende Holzscheite (mit integriertem LED) + 3 ohne Beleuchtung
  - Modell 1000: 5 leuchtende Holzscheite (mit integriertem LED) + 4 ohne Beleuchtung
  - Modell 1300: 6 leuchtende Holzscheite (mit integriertem LED) + 4 ohne Beleuchtung
  - Modell 1500: 7 leuchtende Holzscheite (mit integriertem LED) + 5 ohne Beleuchtung
  - Modell 1800: 9 leuchtende Holzscheite (mit integriertem LED) + 6 ohne Beleuchtung
- Zubehör Set
  - kleine schwarze Steine aus Vermiculit
  - zerbrochenes transparentes Glas
  - zerbrochenes schwarzes Glas
  - große Flocken
  - graue Steine und schwarze Steine
- Dekorleisten mit Magnet
- Wandmontageleisten (bereits an der oberen und unteren Rückseitenkante des Geräts vormontiert; bei Nichtverwendung können diese abgeschraubt werden)
- Fernbedienung
- Schrauben mit Dübel
- Handbuch
- Saugnapf und Handschuhe (Bewahren Sie den Saugnapf nach der Montage an einem sicheren Ort auf, da er Wartungs- und Servicearbeiten am Gerät erleichtert.)

Standortwahl

Wählen Sie einen geeigneten Standort, der trocken ist und sich nicht in der Nähe von Vorhängen, Möbeln oder stark frequentierten Bereichen befindet. Für Installationen mit App-Steuerung stellen Sie sicher, dass sich der Kamin innerhalb der Reichweite eines **2,4-GHz-WLAN-Netzwerks** befindet.

Montage von Gegenständen über dem Kamin

Bei temperaturempfindlichen, über dem Kamin angebrachten Objekten (z. B. Fernseher, Kaminsims oder Bilder) sind stets die Installationsvorgaben des jeweiligen Herstellers der Objekte zu beachten.
Hinweis: Im normalen Heizbetrieb überschreitet die Temperatur von Oberflächen in einem Abstand von 20 cm oberhalb des Kamins 40 °C nicht, sofern die Installationsanweisungen eingehalten werden und die Luftzu- und -abfuhr nicht blockiert ist.

Steckdose

Der Kamin muss jederzeit über einen zugänglichen Netzstecker verfügen. Installieren Sie den Kamin nicht direkt über einer Steckdose. Es wird empfohlen, dass sich die Steckdose seitlich neben dem Gerät befindet. Es wird empfohlen, den Kamin an eine **geerdete 220–240V Steckdose** anzuschließen. Das Gerät muss gemäß den örtlichen elektrischen Vorschriften installiert werden. Führen Sie das Netzkabel nicht unter Teppichen oder ähnlichen Bodenbelägen. Stellen Sie sicher, dass sich die Steckdose in gutem Zustand befindet und der Stecker festsitzt. Verwenden Sie den Stromkreis **nicht gemeinsam mit anderen Geräten mit hoher Leistungsaufnahme**.

© LUMFIRE – Alle Rechte vorbehalten

Umgang mit der Glasscheibe

Der Lieferumfang umfasst Glasscheiben. Gehen Sie während der Installation und Wartung besonders vorsichtig damit um. Unsachgemäße Handhabung kann zu Verletzungen oder Schäden am Gerät führen. Für eine detaillierte Anleitung zur Demontage und Montage der Glasscheibe siehe Kapitel 6 „Installation“.

Wandbefestigungen

Bei der Montage an einer Wand müssen geeignete Befestigungsmittel für das jeweilige Wandmaterial verwendet werden. Wände und Böden sind häufig nicht vollständig eben. Stellen Sie daher sicher, dass der Kamin sicher und stabil montiert wird.

Hinweise vor der Installation

- Verwenden Sie die Maßtabellen, um die Einbaukonstruktion zu erstellen.
- Der Rahmen des Elektrokamins ist nicht dafür ausgelegt, Gewichte zu tragen. Platzieren Sie keine schweren Lasten darauf.
- Der Kamin sollte auf einer stabilen, ebenen und sauberen Oberfläche stehen.
- **Der Kamin benötigt keine interne Luftzirkulation, da die Luft frontal angesaugt und wieder nach vorne abgegeben wird.**
- Wenn der Kamin in einen bestehenden Schornstein eingebaut wird, muss dieser verschlossen werden, um Zugluft und Schmutz zu verhindern.
- Der Netzschalter muss jederzeit zugänglich bleiben und darf nicht verdeckt werden.
- Die obere Verkleidung im Bereich der Heizung muss aus nicht brennbaren Materialien bestehen.
- Vor Abschluss der Wandkonstruktion ist die einwandfreie Funktion des Geräts zu überprüfen.

6. INSTALLATION

1-, 2- und 3-seitige Installation

Der Fora Elektrokamin kann in drei Konfigurationen installiert werden:

1-seitig (Standard) Frontmodell	2-seitig Eckmodell (links oder rechts)	3-seitig Dreiseitiges Modell

Standardmäßig wird der Kamin als 1-seitige Version geliefert. Die seitlichen Abdeckungen können wählbar entfernt werden, um eine 2- oder 3-seitige Installation zu ermöglichen.



© LUMFIRE – Alle Rechte vorbehalten

Schritte zur Konfigurationsänderung von Front- auf Eckmodell oder dreiseitiges Modell

1. Entfernen Sie die 7 Schrauben der Seitenblende.
2. Nehmen Sie die Abdeckplatte ab.
3. Montieren Sie die Seitenblenden wieder mit den zuvor entfernten Schrauben.
4. Befestigen Sie die magnetischen Schienen auf den Rahmen

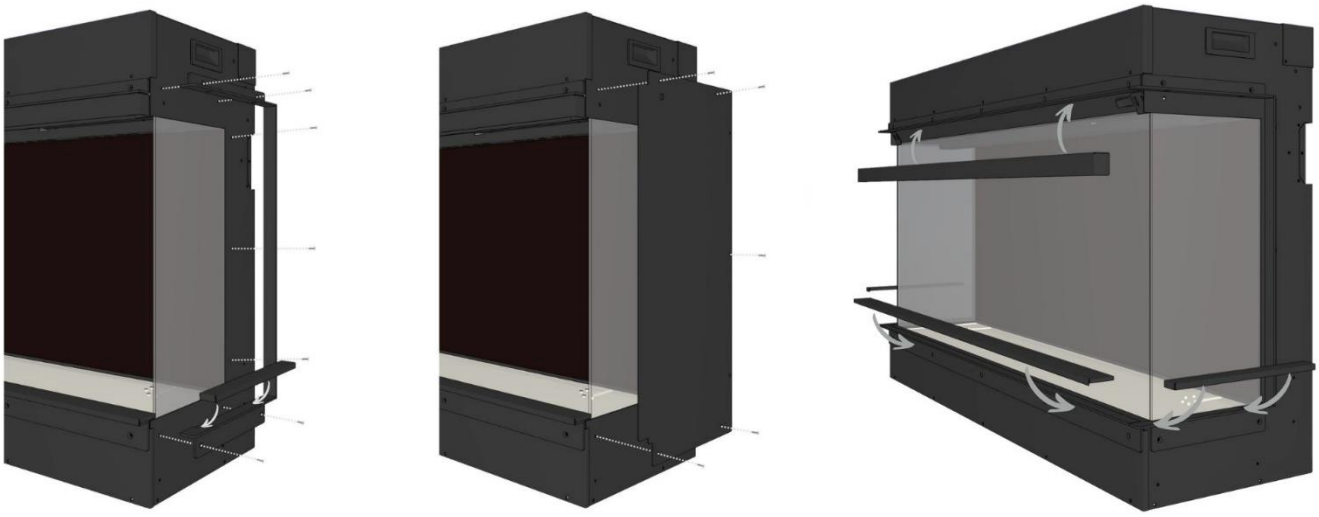

Entfernung / Montage der frontalen Glasscheibe

ℹ HINWEIS
Schalten Sie das Gerät erst ein, nachdem die Frontglasscheibe vollständig montiert wurde.

⚠ ACHTUNG
Die Glasscheibe ist zerbrechlich. Gehen Sie vorsichtig vor. Für die Entfernung und Montage der frontalen Glasscheibe werden mindestens zwei Personen benötigt.

Für die Entfernung:

- Befestigen Sie den mitgelieferten Saugnapf auf der Außenseite der Frontglasscheibe und stellen Sie sicher, dass dieser fest sitzt.
- Entfernen Sie den Dekorrahmen (welcher mit Magneten befestigt ist), sowie die oberen Schrauben und bewahren Sie diese auf. Anschließend kann der Rahmen abgenommen werden.
- Heben Sie die Glasscheibe mithilfe des Saugnapfs an, kippen Sie sie vorsichtig nach vorne und entnehmen Sie sie anschließend.

Achtung: Stellen Sie sicher, dass die Frontglasscheibe während der Montage nicht nach vorne kippt oder herunterfällt.

Für die Montage:

- Für die Montage setzen Sie die Glasscheibe in einem leichten seitlichen Winkel in die untere Führung ein und kippen Sie diese anschließend in eine senkrechte Position.
- Nehmen Sie den Rahmen und befestigen diesen wieder mit den Schraufen.
- Befestigen Sie die Glasscheibe anschließend mit den zuvor entfernten Halterungen und Schrauben und montieren Sie den Rahmen.

© LUMFIRE – Alle Rechte vorbehalten

- Stellen Sie vor der Montage sicher, dass sich keine Verschmutzungen oder Fingerabdrücke auf der verspiegelten Glasscheibe, den Innenseiten der Seitenscheiben oder der Innenseite der Frontglasscheibe befinden.
- Entfernen Sie den Saugnapf und reinigen Sie die Glasscheibe mit einem nicht scheuernden Glasreiniger von Fingerabdrücken und Verschmutzungen.

Empfehlung:
Entsorgen Sie den Saugnapf nicht. Bewahren Sie ihn an einem sicheren Ort auf, da er für Wartungs- und Servicearbeiten benötigt wird.

7. WANDMONTAGE (HÄNGEND)

Montage an einer flachen Wand

Wenn Sie den Kamin an einer Wand montieren oder in eine Wand bzw. Konstruktion einbauen, können Sie die Installationshöhe frei wählen.

> **ℹ HINWEIS**
> Empfehlung: Ein traditioneller Kamin wird in der Regel so installiert, dass sich die untere Kante der Glasscheibe etwa 40–50 cm über dem Boden befindet.

1. Demontieren Sie die am Kamin befestigte untere und obere Montageschiene und bewahren Sie die Befestigungsschrauben für die spätere Montage auf.
2. Legen Sie die Montagehöhe der unteren Kante des Kamins fest und übertragen Sie diese mithilfe eines Maßbands und einer Wasserwaage exakt auf die Wand.
3. Bohren Sie die Befestigungslöcher mit einem 10-mm-Bohrer entsprechend der Lochabstände der Montageschienen und setzen Sie geeignete Dübel entsprechend der Wandbeschaffenheit ein.
4. Befestigen Sie die untere Montageschiene mit den vorgesehenen Schrauben waagerecht an der Wand.
5. Messen Sie von der unteren Montageschiene die Höhe des Kamins ab und positionieren Sie entsprechend die obere Montageschiene zentral. Befestigen Sie diese anschließend.



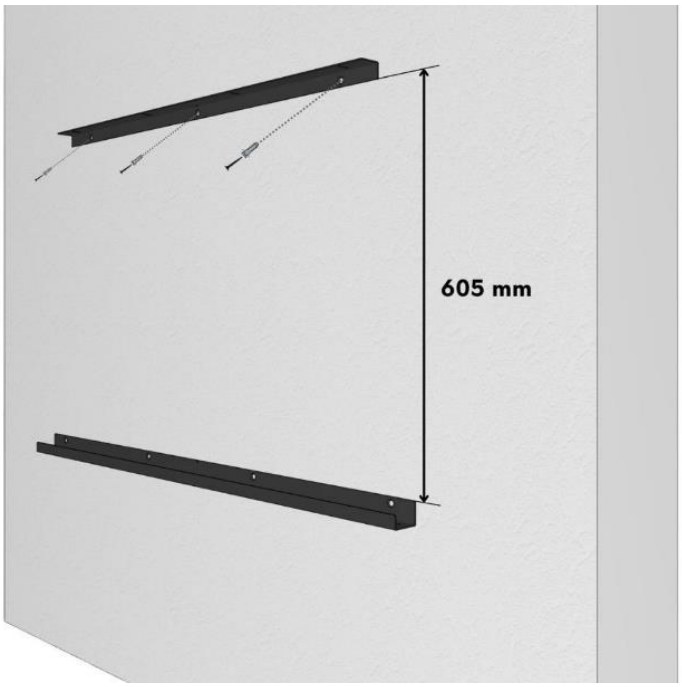

© LUMFIRE – Alle Rechte vorbehalten

6. Hängen Sie den Kamin in die untere Montageschiene ein und richten Sie ihn aus. (Siehe untere Abb.)
7. Befestigen Sie den Kamin abschließend mit den vorgesehenen Schrauben an der oberen und unteren Montageschiene und prüfen Sie den festen Sitz aller Verbindungen.

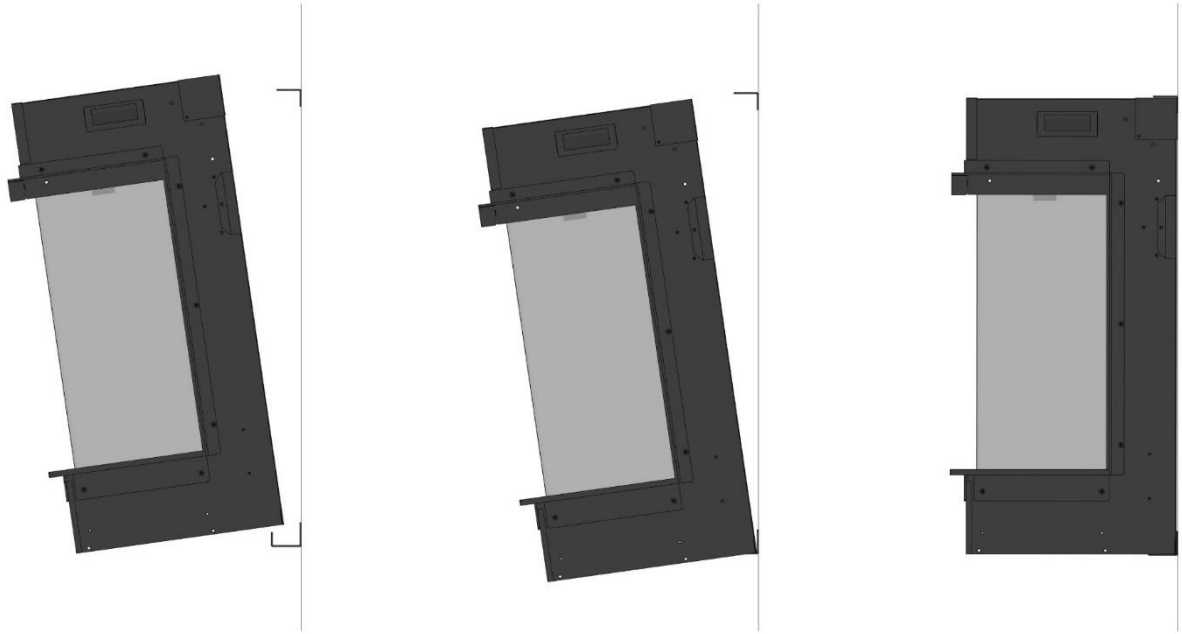

8. EINBAU IN DIE WAND

> ⚠ **WARNUNG**
> Bevor die Wand vollständig geschlossen wird, testen Sie das Gerät auf einwandfreie Funktion.

Mindestabmessungen – Fronteinbau

Maß	800	1000	1300	1500	1800
Höhe (H)	666 mm	666 mm	666 mm	666 mm	666 mm
Breite (W)	820 mm	1020 mm	1320 mm	1520 mm	1820 mm
Tiefe (D)	310 mm	310 mm	310 mm	310 mm	310 mm

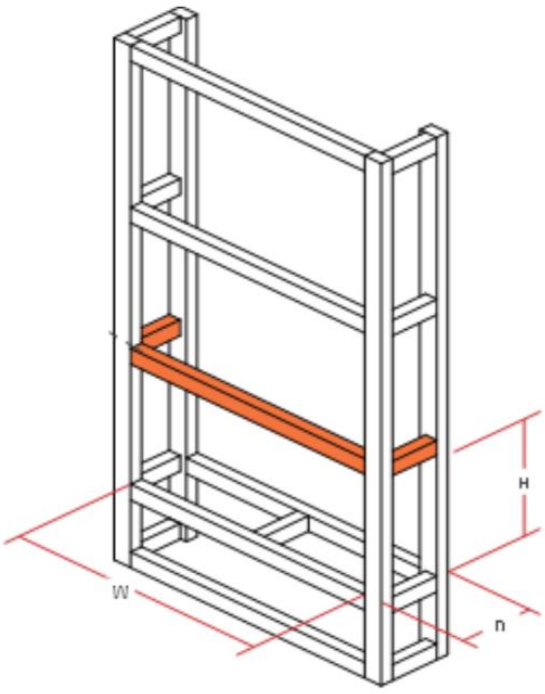

© LUMFIRE – Alle Rechte vorbehalten

Mindestabmessungen – Eckeinbau (mit offener Ecke)

Maß	800	1000	1300	1500	1800
Höhe (H)	666 mm	666 mm	666 mm	666 mm	666 mm
Breite (W)	815 mm	1015 mm	1315 mm	1515 mm	1815 mm
Tiefe (D)	310 mm	310 mm	310 mm	310 mm	310 mm

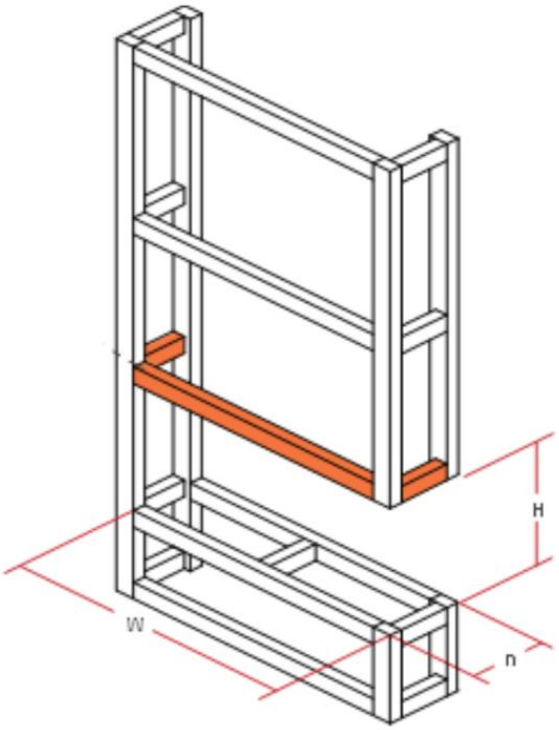

Mindestabmessungen – Dreiseitiger Einbau

Maß	800	1000	1300	1500	1800
Höhe (H)	666 mm	666 mm	666 mm	666 mm	666 mm
Breite (W)	810 mm	1010 mm	1310 mm	1510 mm	1810 mm
Tiefe (D)	310 mm	310 mm	310 mm	310 mm	310 mm

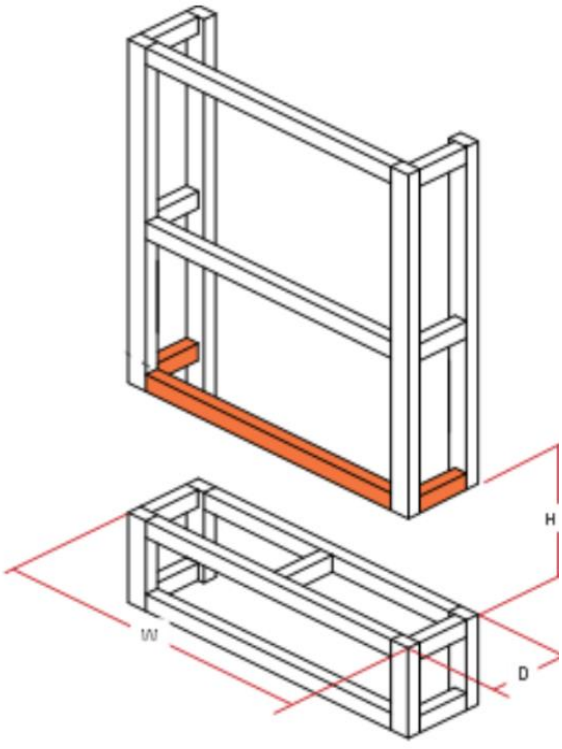

© LUMFIRE – Alle Rechte vorbehalten

Installationsschritte - Einbau in Nische

ℹ HINWEIS
Bitte beachten Sie, dass für die Installation mindestens zwei Personen erforderlich sind.
Bitte beachten Sie alle Installationsvorbereitungen und Hinweise vor der Installation.

Installationsschritte (Einbau in Nische)

1. Entfernen Sie die obere Wandbefestigungsschiene, welche am Kamin angebracht ist
2. Schieben Sie den Kamin vorsichtig in die vorbereitete Einbauöffnung.
3. Drehen Sie die obere Halterung um und befestigen Sie sie sowohl am Kamin als auch an der Wand.
4. Anschließend kann die Wandkonstruktion fertiggestellt werden.

9. HOLZSCHEITE UND GLUTBETT MONTAGE

Bitte beachten Sie, dass die Glasfront entfernt und das Gerät an seinem endgültigen Standort montiert sein muss, bevor die Holzscheite und das Flammenbett eingesetzt werden. Das Gerät darf anschließend nicht mehr bewegt werden.

Im Lieferumfang sind Holzscheite enthalten, sowohl mit Beleuchtung als auch ohne Beleuchtung.
Die beleuchteten Holzscheite müssen mit der Verkabelung im Flammenbett verbunden werden. Die Holzscheite ohne Beleuchtung werden gleichmäßig zwischen den beleuchteten Holzscheiten platziert.

ℹ HINWEIS
Es wird empfohlen, die Holzscheite und das Flammenbett so anzuordnen, dass die Verkabelung der beleuchteten Holzscheite nicht sichtbar ist.

Für optimale Ergebnisse bei Verwendung des mitgelieferten Dekormaterials gehen Sie wie folgt vor:

1. Mischen Sie die transparenten und schwarzen Glasstücke.
   Achtung: Verletzungsgefahr durch scharfe Kanten – vorsichtig handhaben.
2. Verteilen Sie die Glasstücke gleichmäßig über das gesamte Aschebett.
3. Verteilen Sie anschließend etwa 3/4 der kleinen schwarzen Steine (Vermiculite) gleichmäßig darüber.
4. Verbinden Sie die beleuchteten Holzscheite mit der vorgesehenen Verkabelung.
5. Platzieren Sie die Holzscheite ohne Beleuchtung gleichmäßig zwischen den beleuchteten Holzscheiten.
6. Verteilen Sie nun die großen Vermiculite-Stücke (Flocken).
7. Verteilen Sie anschließend gleichmäßig die grauen und schwarzen Steine.
8. Verteilen Sie abschließend die restlichen Vermiculite.

Für ein möglichst realistisches Erscheinungsbild sollten die Kabel der beleuchteten Holzscheite nicht mehr sichtbar sein.

© LUMFIRE – Alle Rechte vorbehalten

Es ist möglich, zusätzliches Dekormaterial zur Gestaltung des Feuerraums zu verwenden. Dieses muss sich problemlos einlegen lassen, ohne das Glas zu zerkratzen oder die Unterlage des Glutbett zu verformen. Es darf außerdem nicht aus Sand oder Flüssigkeiten bestehen, da dies die Sicherheit des Geräts beeinträchtigen könnte.

Mit folgendem QR-Code haben Sie Zugriff auf das Montagevideo für die Holzscheite und Flammenbett des Elektrokamines FORA:

10. STEUERUNG, BEDIENUNG UND WARTUNG

ℹ HINWEIS

Der Lumfire Fora kann über das Touch-Bedienfeld am Elektrokamin (oben rechts am Rahmen), über die batteriebetriebene Fernbedienung sowie über die Smart App (2,4-GHz-WLAN erforderlich) gesteuert werden. Zudem ist die Steuerung über Amazon Fora oder Google Smart Home möglich.

Touch-Bedienfeld

Taste	Funktion	Aktion
HAUPTSCHALTER	**Netzschalter**	Schaltet das Gerät vollständig aus und trennt es vom Stromnetz.
POWER	**Ein / Standby**	Einmal drücken: Gerät einschalten, Flammeneffekt startet. Erneut drücken: Flammeneffekt aus, Standby-Modus.
FLAMMENFARBE	**Flammenfarbe wechseln (15 Optionen)**	Drücken, um durch 15 Flammenfarben zu wechseln. Die zuletzt gewählte Farbe wird gespeichert.
HEIZUNG	**Heizmodus**	H-0: Heizung aus · H-1: Niedrige Heizstufe · H-2: Hohe Heizstufe. Der Lüfter läuft nach dem Ausschalten der Heizung noch 8–10 Sekunden nach, um Überhitzung zu vermeiden.
ZEITSCHALTUHR	**Sleep-Timer (0,5–8 h)**	Einmal drücken: Timer auf 0,5 h. Durch weiteres Drücken in 0,5-h-Schritten bis 8 h erhöhen.

Fernbedienung

Taste	Funktion	Aktion
⏻	**Ein / Aus (Standby)**	Einmal drücken zum Einschalten, erneut drücken für Aus (Standby)
🔥	**Flammenfarbe**	Wechseln zwischen 13 Flammenfarben. Die Flamme muss eingeschaltet sein, damit die Heizung funktioniert.
☀	**Flammenhelligkeit**	Erhöht oder verringert die Helligkeit der Flamme.
⏲	**Flammengeschwindigkeit**	5 Stufen: 01 (sehr langsam) / 02 (langsam) / 03 (mittel, Standard) / 04 (schnell) / 05 (sehr schnell)

© LUMFIRE – Alle Rechte vorbehalten

	Glutbettfarbe	Wechselt zwischen 13 Farben des Glutbetts.
	Glutbetthelligkeit	5 Stufen: L5 (hellste) → L1 (pulsierend) → L0 (aus).
	Obere Beleuchtung	Wechselt durch 13 Farben der oberen Beleuchtung.
	Heizmodus	H-0: Aus · H-1: Niedrig · H-2: Hoch
	Zeitschaltuhr	In 0,5-h-Schritten bis 8 h einstellbar.
	Knister-Effekt	Wechseln zwischen 3 verschiedene Arten von Knistern
	Knistern-Lautstärke	4 Stufen: Niedrig / Mittel (Standard) / Hoch / Aus.
	Thermostat	Zieltemperatur einstellen. 5 Sekunden gedrückt halten, um zwischen °C und °F zu wechseln.

Smart App

Der Lumfire Fora unterstützt die Tuya Smart App für iOS und Android.
Für die Nutzung ist ein **2,4-GHz-WLAN-Netzwerk** erforderlich.

Mit der App können Sie das Gerät vollständig fernsteuern, Timer programmieren sowie Flammeneffekte individuell anpassen – bequem über Ihr Smartphone.

EINRICHTUNG

1. Download
Suchen Sie im App Store oder im Google Play Store nach „Tuya Smart“ und installieren Sie die App. Aktivieren Sie vor der Kopplung die GPS- bzw. Standortdienste auf Ihrem Smartphone.

2. Konto erstellen
Registrieren Sie sich mit Ihrer E-Mail-Adresse oder Mobilnummer und legen Sie ein Passwort fest.

3. Gerät hinzufügen
Melden Sie sich in der App an, tippen Sie auf „Gerät hinzufügen“ und aktivieren Sie Bluetooth auf Ihrem Smartphone.

Halten Sie die Taste gedrückt, bis ein Signalton (Beep) ertönt. Der Elektrokamin befindet sich nun im Suchmodus und sollte in der App als verfügbares Gerät angezeigt werden.

Wählen Sie das Gerät aus und tippen Sie auf „Verbinden“. Geben Sie anschließend Ihre WLAN-Daten ein und bestätigen Sie die Eingabe.

Der Verbindungsaufbau erfolgt anschließend automatisch.

4. Gerät hinzufügen

Der Elektrokamin ist nun erfolgreich mit der App verbunden und kann darüber gesteuert werden.

Mit folgendem QR-Code haben Sie Zugriff auf ein Anleitungsvideo für die Einrichtung der App für die smarte Steuerung des Elektrokamines FORA:

© LUMFIRE – Alle Rechte vorbehalten

Thermische Abschaltung

Wenn das Heizgerät eine kritische Temperatur erreicht, schaltet es sich automatisch ab.

Zurücksetzen des Geräts:

1. Trennen Sie das Gerät vom Stromnetz.
2. Stellen Sie das Bedienfeld auf „OFF“.
3. Warten Sie mindestens 5 Minuten.
4. Überprüfen Sie, ob alle Luftöffnungen frei und nicht blockiert sind.
5. Schließen Sie das Gerät wieder an und starten Sie es erneut.

Sollte das Problem weiterhin bestehen, lassen Sie die Verkabelung von einem qualifizierten Elektriker überprüfen oder kontaktieren Sie den Support und warten auf Anweisungen.

Reinigung

- Stellen Sie vor der Reinigung sicher, dass das Gerät am Sicherungskasten ausgeschaltet und vollständig abgekühlt ist.
- Reinigen Sie das Gerät mit einem sauberen, trockenen und fusselfreien Tuch. Verwenden Sie keine Reinigungs- oder Scheuermittel.
- Keine Messingpolier- oder Haushaltsreiniger verwenden, da diese die Metalloberfläche beschädigen könnten.
- Überprüfen Sie regelmäßig, ob sich Staub am Heizgerät angesammelt hat, und entfernen Sie diesen mit einem sauberen, trockenen Tuch oder Staubsauger. Dies sollte regelmäßig erfolgen.
- Alle weiteren Service- und Wartungsarbeiten dürfen ausschließlich von qualifiziertem Fachpersonal durchgeführt werden oder mit deren Anweisung.

Wartung

⚠ **GEFAHR!**
Gefahr eines elektrischen Schlages!
Vor allen Arbeiten am Gerät ist sicherzustellen, dass die Stromversorgung am Sicherungskasten abgeschaltet ist und keine Spannung mehr anliegt.

⚠ **WARNUNG!**
Arbeiten am Gerät dürfen nur unter Einhaltung aller erforderlichen Sicherheitsmaßnahmen durchgeführt werden.

⚠ **HINWEIS**
Wartungs- und Reparaturarbeiten dürfen ausschließlich von qualifizierten Fachkräften durchgeführt werden oder mit deren Anweisung.
Im Servicefall wenden Sie sich bitte an den Kundendienst oder eine autorisierte Fachkraft.

Lagerung:

Bewahren Sie das Gerät bei Nichtgebrauch an einem sauberen, trockenen Ort auf.

© Lumfire. Alle Rechte vorbehalten. Das in dieser Veröffentlichung enthaltene Material darf ohne vorherige schriftliche Genehmigung von Lumfire weder ganz noch teilweise vervielfältigt werden.

Fehlerbehebung

PROBLEM	GRUND	LÖSUNG
KEIN STROM ZUM GERÄT	Netzkabel nicht eingesteckt	Prüfen Sie, ob die Anschlussleitung fest eingesteckt und mit einem P-Clip sicher befestigt ist.
	Leiterplatte / Platine	Ersatzteil erforderlich
	Steckdose	Prüfen Sie, ob die Steckdose eingeschaltet ist
KEINE BELEUCHTUNG	Dimmer zu niedrig eingestellt	Verwenden Sie die Fernbedienung oder die App, um die Dimmer-Einstellungen anzupassen
	LED-Ausfall	Ersatzteil erforderlich.
LED FLACKERT	LED-Kabelverbindungen	Stellen Sie sicher, dass alle Verbindungen festsitzen und korrekt angeschlossen sind.
	Beschädigtes Kabel	Ersatzteil erforderlich.
	Defekte LED	Ersatzteil erforderlich.
FLAMME BELEUCHTET, ABER OHNE BEWEGUNG	Spindel	Prüfen Sie, ob die Spindel fest am Motor befestigt ist.
	Motor	Möglicherweise ist ein neuer Motor erforderlich.
HOLZSCHEITE WERDEN NICHT VOLLSTÄNDIG ÜBER DAS GESAMTE FEUER BELEUCHTET	Verkabelung und Steckverbindungen der Holzscheite	Glasscheibe entfernen, prüfen, ob alle Holzscheite fest miteinander verbunden sind
	LED der Holzscheite	Möglicherweise muss ein Holzscheit ersetzt werden
	LED des Glutbetts	Ersatzteil erforderlich
HEIZUNG BLÄST KALTE LUFT	Der Sicherheitsschutz könnte ausgelöst haben	Prüfen Sie, ob sich Hindernisse um das Heizgerät befinden. Falls das Problem weiterhin besteht und das Gerät in einer Wandnische oder einem Kamin installiert ist, prüfen Sie mit dem Installateur, ob die Öffnung vollständig gegen Zugluft und Luftströmungen abgedichtet ist
HEIZUNG SCHALTET SICH ÜBERHAUPT NICHT EIN	Thermostat zu niedrig eingestellt	Verwenden Sie die Fernbedienung oder die App, um die Temperatur zu erhöhen
HEIZUNG SCHALTET SICH KURZ NACH DEM EINSCHALTEN WIEDER AUS	Thermostat zu niedrig eingestellt	Verwenden Sie die Fernbedienung oder die App, um die Temperatur zu erhöhen
FERNBEDIENUNG REAGIERT NICHT	Verbindung zum Gerät verloren	Schalten Sie das Gerät über den Wippschalter aus und wieder ein
	Batterien	Mit 2 × AAA-Batterien ersetzen
GLÜHENDE HOLZSCHEITE FUNKTIONIEREN NICHT	Schlechte Verbindung	Prüfen Sie, ob alle Verbindungen fest sitzen,
	Beschädigtes Kabel	Ersatzteil erforderlich
	LED defekt	Ersatzteil erforderlich
	Beleuchtung heruntergeregelt	Verwenden Sie die App oder die Fernbedienung, um die Beleuchtung zu erhöhen
RHYTHMISCHES KLICKEN	Kabel locker	Stellen Sie sicher, dass alle Flammeneffekt-LEDs an der LED-Leiste befestigt und außerhalb des Bewegungsbereichs der Spindel positioniert sind
GERÄT KANN NICHT GEKOPPELT WERDEN	Leerzeichen nach der E-Mail-Adresse	Leerzeichen aus der E-Mail-Adresse entfernen
	Falsches WLAN-Passwort	Prüfen Sie, ob das Passwort korrekt eingegeben wurde
	Kein erforderliches 2,4-GHz-Netzwerk verfügbar	2,4-GHz-Internetverbindung prüfen. Router neu starten

© LUMFIRE – Alle Rechte vorbehalten