LUMFIRE FORA

FORA 80 / 100 / 130 / 150 / 180

Camino elettrico – lato 1 / 2 / 3 configurabile

LUM Fire
Not just heat.
Smart Atmosphere



Installazione, misure di sicurezza e manutenzione

Lumfire Fora 80 / 100 / 130 / 150 / 180

AC 220V–240V · 50 Hz · 1400–1600 W

lumfire.com

EN - Page 1 / DE - Seite 17 / IT - Pagina 33 / FR - Page 49 / ES - Página 65 / NL - Pagina 81

CE

Indice

1. MODELLO E NUMERO DI SERIE 35
2. IMPORTANTI AVVERTENZE DI SICUREZZA 35
Sicurezza per i bambini 36
Sicurezza operativa 36
2. ULTERIORI INFORMAZIONI IMPORTANTI 36
3. DATI TECNICI 37
4. DIMENSIONI TECNICHE 37
5. PREPARAZIONE ALL'INSTALLAZIONE 38
Contenuto della confezione 38
Scelta del luogo di installazione 38
Montaggio di oggetti sopra il camino 38
Presa elettrica 38
Gestione del pannello in vetro 38
Fissaggi a parete 39
Note prima dell'installazione 39
6. INSTALLAZIONE 39
Installazione a 1, 2 e 3 lati 39
Passaggi per la modifica della configurazione da frontale a angolare o modello a tre lati 40
Rimozione / montaggio del pannello frontale in vetro 40
7. MONTAGGIO A PARETE (SOSPESO) 41
Montaggio su parete piana 41
8. INCASSO A PARETE 42
Dimensioni minime – Installazione frontale 42
Dimensioni minime – Installazione ad angolo (con angolo aperto) 43
Dimensioni minime – Installazione a tre lati 43
Fasi di installazione – Incasso in nicchia 44
9. INSTALLAZIONE TRONCHI E LETTO DI BRACI 44
10. CONTROLLO, FUNZIONAMENTO E MANUTENZIONE 45
Pannello di controllo touch 45
Telecomando 45
Smart App 46
Spegnimento termico 46
Pulizia 47
Manutenzione 47

© LUMFIRE – Tutti i diritti riservati

1. MODELLO E NUMERO DI SERIE

Si prega di annotare il numero di modello e il numero di serie per riferimento futuro.

Numero di modello: LF-FORA-_____

Inserire qui la dimensione del dispositivo selezionata (es. 80 / 100 / 130 / 150 / 180 cm).

Numero di serie: _____

Il numero di serie si trova sull'etichetta del prodotto applicata al camino.

Contatto:
Casa del Fuoco Alto Adige srl
Via Monticolo 19
39057 Appiano sulla strada del vino, IT

info@lumfire.com



Al termine della vita utile dei prodotti elettrici, questi non devono essere smaltiti insieme ai rifiuti domestici. Si prega di riciclarli dove esistono apposite strutture. Verificare con le autorità locali o con il rivenditore per consigli sul riciclaggio nella propria zona.

2. IMPORTANTI AVVERTENZE DI SICUREZZA

> ⚠ **AVVERTENZA**
> Si prega di leggere attentamente l'intero manuale prima di installare o utilizzare il dispositivo.
> Il mancato rispetto delle istruzioni può causare incendi, scosse elettriche o gravi lesioni.
> Conservare questo manuale per riferimento futuro. Se il prodotto viene ceduto a un'altra persona, questo manuale deve accompagnare il dispositivo.

- Leggere tutte le istruzioni prima di installare o utilizzare il camino elettrico.
- **AVVERTENZA: Per evitare il surriscaldamento, il camino elettrico non deve essere coperto.**
- Adatto solo per uso interno.
- NON utilizzare il camino in prossimità di vasche da bagno, docce o piscine.
- Non utilizzare mai il dispositivo per asciugare vestiti.
- L'allacciamento elettrico non deve trovarsi direttamente sopra l'elemento riscaldante.
- L'uso di un cavo di prolunga NON è raccomandato.

© LUMFIRE – Tutti i diritti riservati

Sicurezza per i bambini

- Questo camino elettrico può essere utilizzato da bambini a partire dagli 8 anni, a condizione che siano sorvegliati o abbiano ricevuto istruzioni sull'uso sicuro.
- I bambini non devono giocare con il camino elettrico.
- La pulizia e la manutenzione non devono essere eseguite da bambini senza supervisione.
- I bambini sotto i 3 anni devono essere tenuti lontani.
- I bambini tra i 3 e gli 8 anni possono accendere o spegnere il camino elettrico solo se correttamente installato e se sorvegliati.
- I bambini tra i 3 e gli 8 anni non devono collegare, regolare, pulire o eseguire la manutenzione del camino elettrico.

Sicurezza operativa

- Alcune parti di questo dispositivo possono riscaldarsi e causare ustioni. È necessaria particolare attenzione in presenza di bambini o persone vulnerabili.
- L'elemento riscaldante diventa caldo durante il funzionamento. Evitare il contatto con la pelle.
- Mantenere i materiali infiammabili (mobili, cuscini, biancheria, carta, vestiti, tende) ad almeno 0,9 m dalla parte anteriore dell'elemento riscaldante.
- In caso di malfunzionamento non utilizzare il dispositivo. Esso va Scollegato dalla rete elettrica e fatto controllare da un tecnico qualificato.
- Non utilizzare all'aperto.
- Non inserire oggetti nelle aperture di ventilazione.
- Le prese e le uscite dell'aria non devono essere ostruite per evitare rischi di incendio
- Il riscaldatore contiene componenti caldi e che producono scintille quindi non va utilizzato in aree dove sono presenti benzina, vernici o vapori infiammabili.
- Utilizzare questo dispositivo solo come descritto in questo manuale.
- Il camino elettrico prima dell'uso deve essere correttamente installato

> ⚠ **AVVERTENZA**
> ATTENZIONE: Il camino elettrico è dotato di protezione automatica dal surriscaldamento.
> Per ripristinare: spegnere il dispositivo → scollegare la spina → rimuovere la causa del surriscaldamento → lasciare raffreddare il dispositivo → riaccendere.
> ATTENZIONE: Per evitare pericoli dovuti a un ripristino involontario, il dispositivo non deve essere azionato tramite dispositivi di commutazione esterni (ad es. timer).

2. ULTERIORI INFORMAZIONI IMPORTANTI

Si prega di tenere presente il peso del camino prima di estrarlo dall'imballaggio e installarlo.

- Verificare se per l'installazione è necessaria una seconda persona (si raccomandano min. due persone)
- Estrarre con cautela il camino dall'imballaggio e assicurarsi che il cavo di alimentazione e il camino elettrico non siano stati danneggiati durante il trasporto.
- NON utilizzare il camino se è danneggiato.

> ℹ **NOTA**
> In conformità alla direttiva europea 2012/19/UE (RAEE), le apparecchiature elettriche ed elettroniche non devono essere smaltite tramite i rifiuti domestici.
> Si prega di smaltire il dispositivo in modo responsabile tramite i punti di raccolta appropriati.

© LUMFIRE – Tutti i diritti riservati

3. DATI TECNICI

Alimentazione	220-240 V / 50 Hz / 13 A
Potenza massima assorbita	1.600 W
Lunghezza del cavo	1,8 m

Deve essere disponibile spazio sufficiente affinché il camino possa essere installato comodamente in una parete o su di essa. Il camino non deve essere forzato in un'apertura troppo piccola, in quanto ciò potrebbe deformare l'alloggiamento.

Il camino deve essere adeguatamente sostenuto. Il fissaggio esclusivamente a pannelli in cartongesso non è consentito. Deve essere installato un sostegno a parete o un architrave.

4. DIMENSIONI TECNICHE

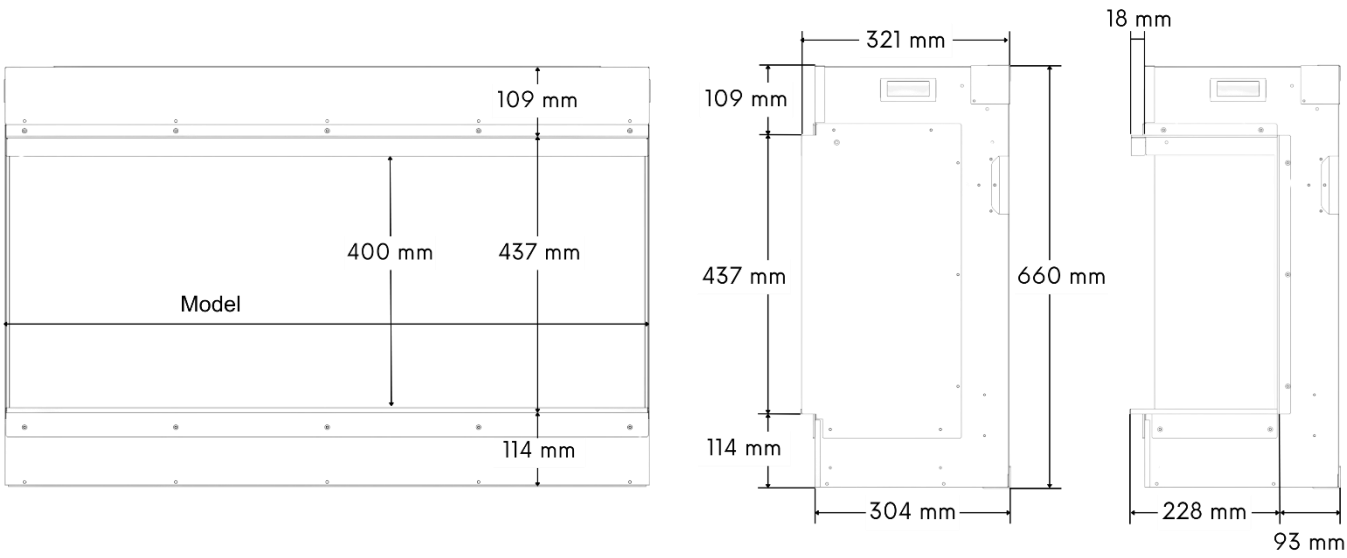

Modello	Larghezza (Model)	Peso	Riferimento
FORA 80	802 mm	43 kg	LF-FORA-080
FORA 100	1002 mm	52 kg	LF-FORA-100
FORA 130	1302 mm	64 kg	LF-FORA-130
FORA 150	1502 mm	72 kg	LF-FORA-150
FORA 180	1802 mm	84 kg	LF-FORA-180

© LUMFIRE – Tutti i diritti riservati

5. PREPARAZIONE ALL'INSTALLAZIONE

Contenuto della confezione

- Camino elettrico
- Set di tronchi:
  - Modelloo 800: 5 con illuminazione + 3 senza illuminazione
  - Modelloo 1000: 5 con illuminazione + 4 senza illuminazione
  - Modelloo 1300: 6 con illuminazione + 4 senza illuminazione
  - Modelloo 1500: 7 con illuminazione + 5 senza illuminazione
  - Modelloo 1800: 9 con illuminazione + 6 senza illuminazione
- Set di accessori
  - piccole pietre nere in vermiculite
  - vetro bianco frantumato
  - vetro nero frantumato
  - scaglie grandi
  - pietre grigie e pietre nere
- Listelli decorativi con magnete
- Guide per montaggio a parete (già premontate sui bordi posteriori superiori e inferiori dell'unità; possono essere svitate se non utilizzate)
- Telecomando
- Viti con tasselli
- Manuale
- Ventosa e guanti (Conservare la ventosa in un luogo sicuro dopo il montaggio, poiché facilita le operazioni di manutenzione e assistenza del dispositivo)

Scelta del luogo di installazione

Scegliere una idonea posizione, che sia asciutta e non vicina a tende, mobili o aree ad alto traffico. Per installazioni con controllo tramite app, assicurarsi che il camino si trovi nel raggio di copertura di una rete Wi-Fi a **2,4 GHz**.

Montaggio di oggetti sopra il camino

Per oggetti sensibili alla temperatura montati sopra il camino (ad es. televisori, mensole del caminetto o quadri), rispettare sempre le istruzioni di installazione del rispettivo produttore.
Nota: In normale modalità di riscaldamento, la temperatura delle superfici a 20 cm sopra il camino non supera i 40 °C, a condizione che vengano rispettate le istruzioni di installazione e che il flusso d'aria non sia ostruito.

Presa elettrica

Il camino deve essere sempre dotato di una spina di rete accessibile. Non installare il camino direttamente sopra una presa elettrica. Si raccomanda che la presa si trovi lateralmente accanto al dispositivo. Si raccomanda di collegare il camino a una **presa con messa a terra 220–240V** Il dispositivo deve essere installato in conformità alle normative elettriche locali. Non far passare il cavo di alimentazione sotto tappeti o rivestimenti simili. Assicurarsi che la presa sia in buone condizioni e che la spina sia ben inserita. Non condividere il circuito **con altri dispositivi ad alto consumo energetico**.

Gestione del pannello in vetro

Questo prodotto contiene pannelli in vetro. Maneggiarli con estrema cura durante l'installazione e la manutenzione. Una manipolazione impropria può causare lesioni o danni al dispositivo. Per istruzioni dettagliate su smontaggio e montaggio del pannello in vetro, vedere il capitolo 6 "Installazione".

© LUMFIRE – Tutti i diritti riservati

Fissaggi a parete

Per il montaggio a parete è necessario utilizzare i fissativi appropriati per il tipo di parete. Le pareti e i pavimenti spesso non sono completamente piani. Assicurarsi pertanto che il camino sia montato in modo sicuro e stabile.

Note prima dell'installazione

- Utilizzare le tabelle delle dimensioni per creare la struttura di installazione.
- Il telaio del camino elettrico non è progettato per sopportare carichi. Non posizionare carichi pesanti su di esso.
- Il camino deve essere collocato su una superficie stabile, piana e pulita.
- **Il camino non necessita di circolazione d'aria interna, poiché l'aria viene aspirata frontalmente e riemessa verso l'esterno.**
- Se il camino viene installato in un camino esistente, questo deve essere chiuso per evitare correnti d'aria e sporcizia.
- L'interruttore di rete deve rimanere sempre accessibile e non deve essere coperto.
- Il rivestimento superiore nell'area del riscaldatore deve essere realizzato con materiali non infiammabili.
- Prima di completare la struttura a parete, verificare il corretto funzionamento del dispositivo.

6. INSTALLAZIONE

Installazione a 1, 2 e 3 lati

Il camino elettrico Fora può essere installato in tre configurazioni:

1 lato (Standard) **Modello frontale**	2 lati Modello ad angolo (sinistro o destro)	3 lati Modello trifacciale

Di serie, il camino viene fornito nella versione monofacciale. I pannelli laterali possono essere rimossi opzionalmente per consentire un'installazione bifacciale o trifacciale.



© LUMFIRE – Tutti i diritti riservati

Passaggi per la modifica della configurazione da frontale ad angolare o modello a tre lati

1. Rimuovere le 7 viti del pannello laterale.
2. Rimuovere la piastra di copertura.
3. Rimontare i pannelli laterali con le viti precedentemente rimosse.
4. Fissare le guide magnetiche sul telaio

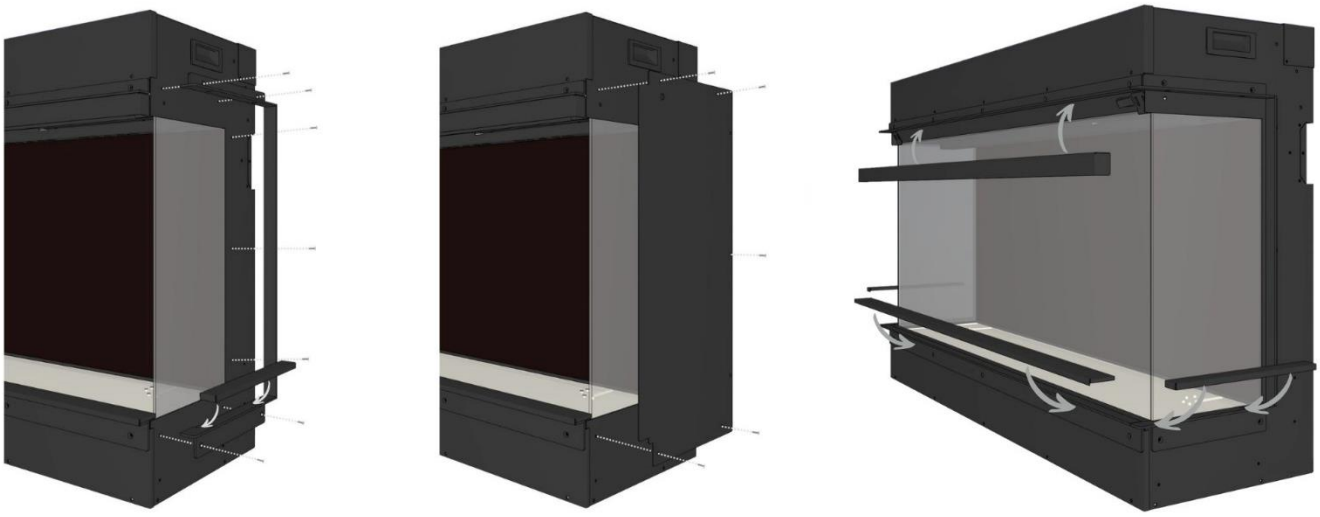

Rimozione / montaggio del pannello frontale in vetro

ℹ NOTA
Accendere il dispositivo solo dopo che il pannello frontale in vetro sia stato completamente montato.

⚠ ATTENZIONE
Il pannello in vetro è fragile. Procedere con cautela. Per la rimozione e il montaggio del pannello frontale in vetro sono necessarie almeno due persone.

Per la rimozione:

- Fissare la ventosa, fornita in dotazione, sulla parte esterna del pannello frontale in vetro e assicurarsi che sia ben aderente.
- Rimuovere la cornice decorativa svitando le viti superiori e conservarle. Successivamente è possibile togliere la cornice.
- Sollevare, con l'aiuto della ventosa, il pannello in vetro inclinarlo con cautela verso l'esterno e quindi estrarlo.
- Per il montaggio, inserire il pannello in vetro inclinato nella guida inferiore e quindi riportarlo in posizione verticale.
- Riprendere la cornice e fissarla nuovamente con le viti.

Attenzione: Assicurarsi che il pannello frontale in vetro non si inclini in avanti o cada durante il montaggio.

Per il montaggio:

- Fissare il pannello in vetro con i supporti e le viti precedentemente rimossi e montare la cornice.
- Prima del montaggio, assicurarsi che non vi siano sporcizia o impronte digitali sul pannello in vetro a specchio, sulle superfici interne dei pannelli laterali o sulla superficie interna del pannello frontale in vetro.

© LUMFIRE – Tutti i diritti riservati

- Rimuovere la ventosa e pulire il pannello in vetro da impronte digitali e sporcizia con un detergente per vetri non abrasivo.

Raccomandazione:
Conservarla la ventosa in un luogo sicuro perché è necessaria per le operazioni di manutenzione e assistenza future.

7. MONTAGGIO A PARETE (SOSPESO)

Montaggio su parete piana

Se si installa il camino su una parete o lo si incassa in una parete o struttura, è possibile scegliere liberamente l'altezza di installazione.

> **NOTA**
> Raccomandazione: Un camino tradizionale viene generalmente installato in modo che il bordo inferiore del pannello in vetro si trovi a circa 40–50 cm dal pavimento.

1. Smontare la guida di montaggio inferiore e superiore conservando le viti di fissaggio per il montaggio successivo.
2. Stabilire l'altezza di montaggio del bordo inferiore del camino e trasferirla esattamente sulla parete con l'aiuto di un metro e una livella.
3. Praticare i fori di fissaggio con una punta da 10 mm in base alle distanze dei fori delle guide di montaggio e inserire, in base alla natura della parete, i tasselli appropriati.
4. Fissare alla parete in modo orizzontale, con le viti previste, la guida di montaggio inferiore.
5. Misurare l'altezza del camino dalla guida di montaggio inferiore posizionando di conseguenza la guida di montaggio superiore quindi fissarla



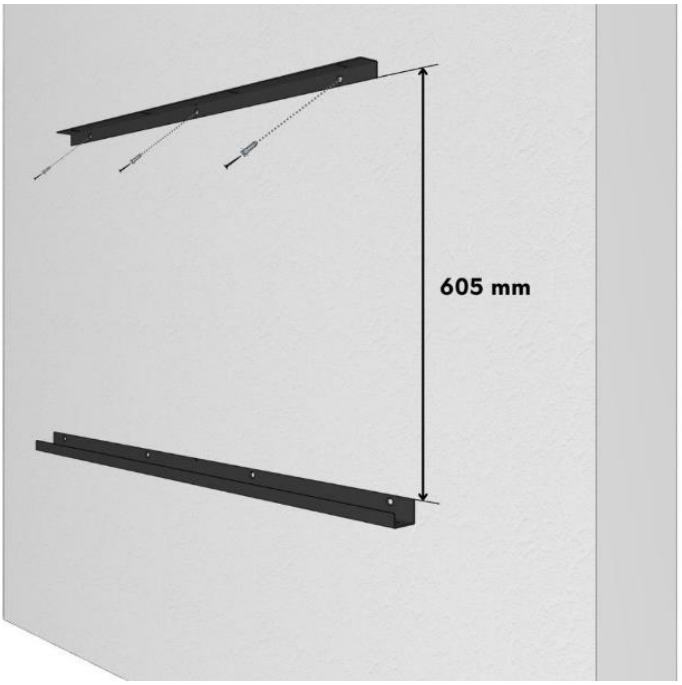

© LUMFIRE – Tutti i diritti riservati

6. Agganciare il camino alla guida di montaggio inferiore e allinearlo.
7. Fissare infine il camino, con le viti previste, alle guide di montaggio superiore e inferiore e verificare che tutti i collegamenti siano ben saldi.

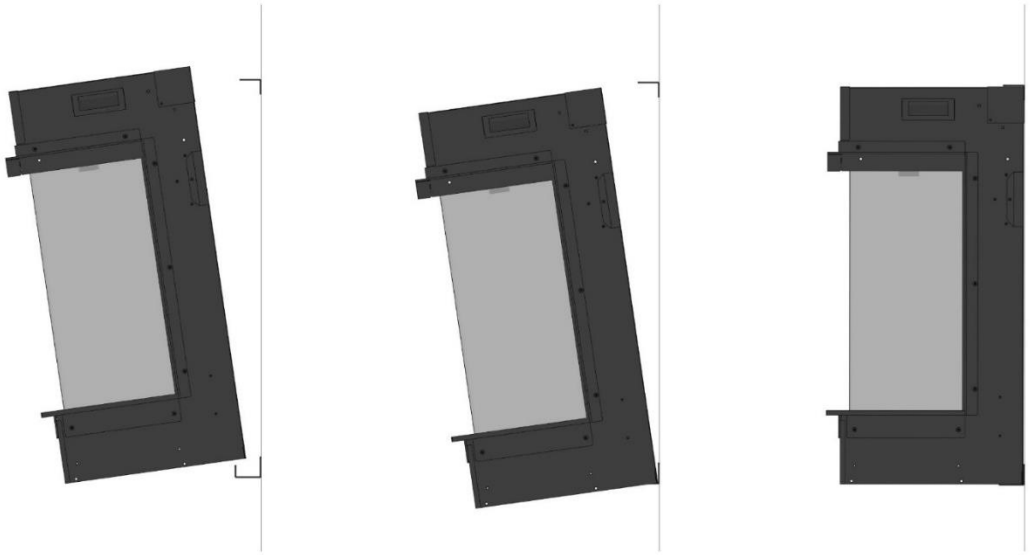

8. INCASSO A PARETE

> ⚠ **AVVERTENZA**
> Prima che la parete venga completamente chiusa, testare il dispositivo per verificarne il corretto funzionamento.

Dimensioni minime – Installazione frontale

Misura	800	1000	1300	1500	1800
Altezza (H)	666 mm	666 mm	666 mm	666 mm	666 mm
Larghezza (W)	820 mm	1020 mm	1320 mm	1520 mm	1820 mm
Profondità (D)	310 mm	310 mm	310 mm	310 mm	310 mm

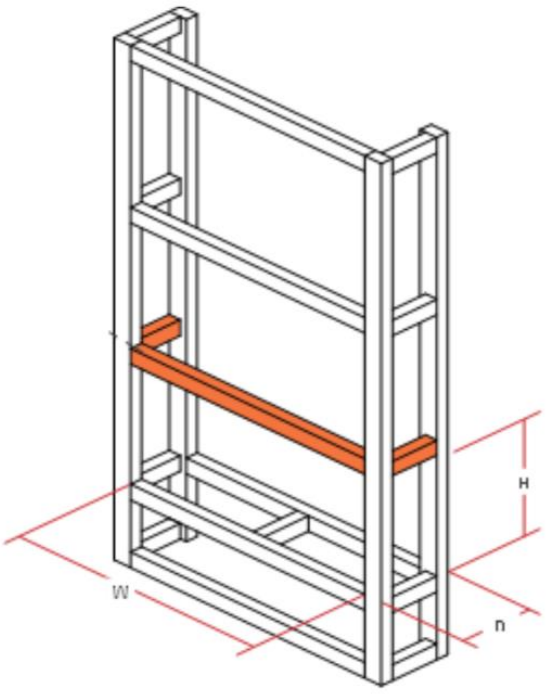

© LUMFIRE – Tutti i diritti riservati

Dimensioni minime – Installazione ad angolo (con angolo aperto)

Misura	800	1000	1300	1500	1800
Altezza (H)	666 mm	666 mm	666 mm	666 mm	666 mm
Larghezza (W)	815 mm	1015 mm	1315 mm	1515 mm	1815 mm
Profondità (D)	310 mm	310 mm	310 mm	310 mm	310 mm

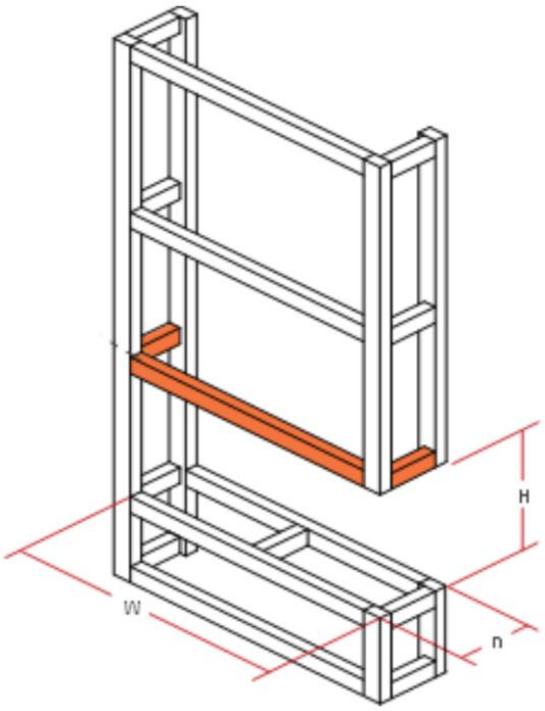

Dimensioni minime – Installazione a tre lati

Misura	800	1000	1300	1500	1800
Altezza (H)	666 mm	666 mm	666 mm	666 mm	666 mm
Larghezza (W)	810 mm	1010 mm	1310 mm	1510 mm	1810 mm
Profondità (D)	310 mm	310 mm	310 mm	310 mm	310 mm

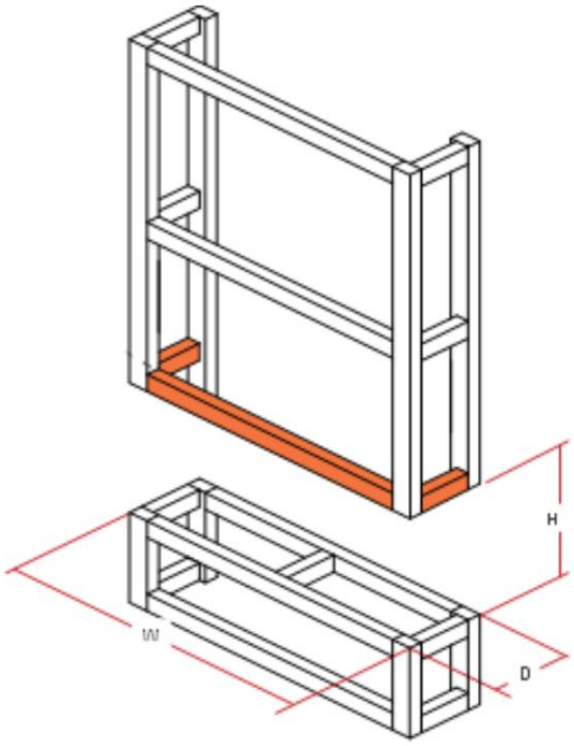

© LUMFIRE – Tutti i diritti riservati

Fasi di installazione – Incasso in nicchia

> **i NOTA**
> Si prega di notare che per l'installazione sono necessarie almeno due persone.

Fasi di installazione (Incasso in nicchia)

1. Rimuovere la guida superiore per il montaggio a parete fissata al camino.
2. Inserire con cautela il camino nell'apertura di incasso predisposta
3. Capovolgere il supporto superiore e fissarlo sia al camino che alla parete
4. Successivamente è possibile completare la struttura a parete
5. Installazione dei tronchi e del letto di braci

9. INSTALLAZIONE TRONCHI E LETTO DI BRACI

Il pannello frontale in vetro deve essere rimosso e il dispositivo collocato nella sua posizione definitiva prima di inserire i tronchi e il letto delle braci e non può essere successivamente spostato.

Nella fornitura sono inclusi tronchi, sia con illuminazione che senza illuminazione.
I tronchi illuminati devono essere collegati al cablaggio nel letto delle braci. I tronchi senza illuminazione vengono posizionati uniformemente tra i tronchi illuminati.

> **i NOTA**
> Si raccomanda di disporre i tronchi e il letto delle braci in modo che il cablaggio dei tronchi illuminati non sia visibile.

Per ottimizzare i risultati con il materiale decorativo in dotazione, procedere come segue:

1. Mescolare i pezzi di vetro bianco e nero.
2. **Attenzione**: rischio di lesioni da bordi taglienti – maneggiare con cautela.
3. Distribuire uniformemente i pezzi di vetro sull'intero letto di cenere.
4. Distribuire uniformemente sopra circa 3/4 delle piccole pietre nere (vermiculite).
5. Collegare i tronchi illuminati al cablaggio previsto.
6. Posizionare i tronchi senza illuminazione uniformemente tra i tronchi illuminati.
7. Distribuire i grandi pezzi di vermiculite (scaglie).
8. Distribuire quindi uniformemente le pietre grigie e nere.
9. Distribuire infine la vermiculite rimanente.

Per un aspetto il più possibile realistico, i cavi dei tronchi illuminati non devono essere visibili.

Per arredare il vano del fuoco, è possibile utilizzare materiale decorativo aggiuntivo. Questo però deve essere inserito senza problemi, senza graffiare il vetro o deformare il letto decorativo. Non deve inoltre essere composto da sabbia o liquidi, in quanto ciò potrebbe compromettere la sicurezza del dispositivo.

Con il seguente codice QR è possibile accedere al video di montaggio per i tronchi e il letto delle braci del camino elettrico FORA:

© LUMFIRE – Tutti i diritti riservati

10. CONTROLLO, FUNZIONAMENTO E MANUTENZIONE

ℹ Nota
Il Lumfire Fora può essere controllato tramite il pannello di controllo touch sul camino elettrico (in alto a destra sul telaio), tramite il telecomando a batteria e tramite la Smart App (richiede Wi-Fi a 2,4 GHz). È inoltre possibile il controllo tramite Amazon Alexa o Google Smart Home.

Pannello di controllo touch

Tasto	Funzione	Azione
POWER	**Accensione / Standby**	Premere una volta: accendere il dispositivo, l'effetto fiamma si avvia. Premere di nuovo: effetto fiamma spento, modalità standby.
COLORE FIAMMA	**Cambiare il colore della fiamma (15 opzioni)**	Premere per scorrere i 15 colori della fiamma. L'ultimo colore selezionato viene salvato.
RISCALDATORE	**Modalità riscaldamento**	H-0: Riscaldamento spento · H-1: Livello di riscaldamento basso · H-2: Livello di riscaldamento alto. La ventola continua a funzionare per 8–10 secondi dopo lo spegnimento del riscaldamento per evitare il surriscaldamento.
TIMER	**Timer di spegnimento (0,5–8 h)**	Premere una volta: timer impostato a 0,5 h. Aumentare di 0,5 h ad ogni pressione fino a 8 h.

Telecomando

Tasto	Funzione	Azione
	**Accensione / Spegnimento (Standby)**	Premere una volta per accendere, premere di nuovo per spegnere (standby)
	**Colore fiamma**	Cambiare tra 13 colori della fiamma. La fiamma deve essere accesa affinché il riscaldamento funzioni.
	**Luminosità della fiamma**	Aumenta o diminuisce la luminosità della fiamma.
	**Velocità della fiamma**	5 livelli: 01 (molto lento) / 02 (lento) / 03 (medio, standard) / 04 (veloce) / 05 (molto veloce)
	**Colore del letto di braci**	Cambia tra 13 colori del letto di braci.
	**Luminosità del letto di braci**	5 livelli: L5 (più luminoso) → L1 (pulsante) → L0 (spento).
	**Illuminazione superiore**	Scorre attraverso 13 colori dell'illuminazione superiore.
	**Modalità riscaldamento**	H-0: Spento · H-1: Basso · H-2: Alto
	**Timer programmabile**	Impostabile in incrementi di 0,5 h fino a 8 h.
	Effetto crepitio	Cambiare tra 3 diversi tipi di crepitio
	**Volume del crepitio**	4 livelli: Basso / Medio (Standard) / Alto / Spento.
	**Termostato**	Impostare la temperatura target. Tenere premuto per 5 secondi per passare tra °C e °F.

© LUMFIRE – Tutti i diritti riservati

Smart App

Il Lumfire Fora supporta la Tuya Smart App per iOS e Android.
Per l'utilizzo è necessaria una **rete Wi-Fi a 2,4 GHz** .

Con l'app è possibile controllare completamente il dispositivo da remoto, programmare timer e personalizzare gli effetti fiamma – comodamente dal proprio smartphone.

CONFIGURAZIONE

1. Download
Cercare "Tuya Smart" nell'App Store o nel Google Play Store e installare l'app.
Prima dell'associazione, attivare i servizi GPS o di localizzazione sul proprio smartphone.

2. Creare un account
Registrarsi con il proprio indirizzo e-mail o numero di cellulare e impostare una password.

3. Aggiungere dispositivo
Accedere all'app, toccare "Aggiungi dispositivo" e attivare il Bluetooth sul proprio smartphone.

Tenere premuto il tasto finché non si sente un segnale acustico (beep). Il camino elettrico si trova ora in modalità di ricerca e dovrebbe essere visualizzato nell'app come dispositivo disponibile.

Selezionare il dispositivo e toccare "Connetti". Inserire quindi i propri dati Wi-Fi e confermare l'inserimento.

La connessione viene quindi stabilita automaticamente.

4. Dispositivo aggiunto

Il camino elettrico è ora collegato con successo all'app e può essere controllato tramite essa.

Utilizzare il seguente codice QR per accedere a un video tutorial per configurare l'app per il controllo smart del camino elettrico FORA:

Spegnimento termico

Quando il riscaldatore raggiunge una temperatura critica, si spegne automaticamente.

Ripristino del dispositivo:

1. Scollegare il dispositivo dalla rete elettrica.
2. Impostare il pannello di controllo su "OFF".
3. Attendere almeno 5 minuti.
4. Verificare che tutte le aperture di ventilazione siano libere e non ostruite.
5. Ricollegare il dispositivo e riavviarlo.

Se il problema persiste, far controllare il cablaggio da un elettricista qualificato o contattare il supporto.

© LUMFIRE – Tutti i diritti riservati

Pulizia

- Prima della pulizia, assicurarsi che il dispositivo sia spento e scollegato dalla rete e completamente raffreddato.
- Pulire il dispositivo con un panno pulito, asciutto e privo di pelucchi. Non utilizzare prodotti detergenti o abrasivi.
- Non utilizzare lucidatori per ottone o detergenti domestici, in quanto potrebbero danneggiare la superficie metallica.
- Verificare regolarmente che non ci sia accumulo di polvere sul riscaldatore, nel caso rimuoverla con un panno pulito e asciutto o con un'aspirapolvere.
- Tutti gli interventi di assistenza e manutenzione devono essere eseguiti esclusivamente da personale qualificato.

Manutenzione

⚠ **PERICOLO!**
Pericolo di scossa elettrica!
Prima di qualsiasi intervento sul dispositivo, assicurarsi che l'alimentazione elettrica sia disinserita dalla rete elettrica e che non sia più presente tensione.

⚠ **AVVERTENZA!**
Gli interventi sul dispositivo possono essere eseguiti solo nel rispetto di tutte le misure di sicurezza necessarie.

⚠ **NOTA**
Gli interventi di manutenzione e riparazione devono essere eseguiti esclusivamente da personale qualificato.

In caso di necessità di assistenza, contattare il servizio clienti o un tecnico autorizzato.

Conservazione:

Conservare il dispositivo quando non è in uso in un luogo pulito e asciutto.

© Lumfire. Tutti i diritti riservati. Il materiale contenuto in questa pubblicazione non può essere riprodotto, in tutto o in parte, senza la preventiva autorizzazione scritta di Lumfire.

Risoluzione dei problemi

PROBLEMA	CAUSA	SOLUZIONE
NESSUNA CORRENTE AL DISPOSITIVO	Cavo di rete non inserito	Verificare che il cavo sia inserito saldamente e fissato con la clip
	Scheda di circuito / PCB	Ricambio necessario
	Presa elettrica	Verificare che la presa elettrica sia attiva
NESSUNA ILLUMINAZIONE	Dimmer impostato troppo basso	Utilizzare il telecomando o l'app per regolare le impostazioni del dimmer
	Guasto LED	Ricambio necessario.
LED LAMPEGGIANTE	Connessioni cavo LED	Assicurarsi che tutti i collegamenti siano ben saldi e correttamente connessi.
	Cavo danneggiato	Ricambio necessario.
	LED difettoso	Ricambio necessario.
FIAMMA ILLUMINATA MA SENZA MOVIMENTO	Mandrino	Verificare che il mandrino sia ben fissato al motore.
	Motore	Potrebbe essere necessario un nuovo motore.
I TRONCHI NON SONO COMPLETAMENTE ILLUMINATI SU TUTTA LA FIAMMA	Cablaggio e connettori dei tronchi	Rimuovere il pannello in vetro, verificare che tutti i tronchi siano ben collegati tra loro
	LED dei tronchi	Potrebbe essere necessario sostituire un tronco
	LED del letto di braci	Ricambio necessario
IL RISCALDATORE SOFFIA ARIA FREDDA	Il dispositivo di protezione di sicurezza potrebbe essersi attivato	Verificare se vi sono ostacoli intorno al riscaldatore. Se il problema persiste e il dispositivo è installato in una nicchia a parete o in un camino, verificare con l'installatore che l'apertura sia completamente sigillata contro correnti d'aria e flussi d'aria
IL RISCALDATORE NON SI ACCENDE AFFATTO	Termostato impostato troppo basso	Utilizzare il telecomando o l'app per aumentare la temperatura
IL RISCALDATORE SI SPEGNE POCO DOPO L'ACCENSIONE	Termostato impostato troppo basso	Utilizzare il telecomando o l'app per aumentare la temperatura
IL TELECOMANDO NON RISPONDE	Connessione al dispositivo persa	Spegnere e riaccendere il dispositivo tramite l'interruttore a bilanciere
	Batterie	Sostituire con 2 × batterie AAA
I TRONCHI INCANDESCENTI NON FUNZIONANO	Collegamento difettoso	Verificare che tutti i collegamenti siano ben saldi
	Cavo danneggiato	Ricambio necessario
	LED difettoso	Ricambio necessario
	Illuminazione ridotta	Utilizzare l'app o il telecomando per aumentare l'illuminazione
CLIC RITMICO	Cavo allentato	Assicurarsi che tutti i LED dell'effetto fiamma siano fissati alla striscia LED e posizionati al di fuori del raggio di movimento del mandrino
IMPOSSIBILE ASSOCIARE IL DISPOSITIVO	Spazio dopo l'indirizzo e-mail	Rimuovere lo spazio dall'indirizzo e-mail
	Password Wi-Fi errata	Verificare che la password sia stata inserita correttamente
	Rete a 2,4 GHz necessaria non disponibile	Verificare la connessione Internet a 2,4 GHz. Riavviare il router

© LUMFIRE – Tutti i diritti riservati