LUM Fire
Not just heat.
Smart Atmosphere

FORA 80 / 100 / 130 / 150 / 180 SCHEDA PRODOTTO



Effetto fiamma 3D
Fiamme 3D incredibilmente realistiche che donano profondità e calore ad ogni ambiente. Velocità, altezza e colore liberamente regolabili

Potenza di riscaldamento fino a 1.500 W
Riscalda fino a 1.500 W tramite un ventilatore integrato, silenzioso ed efficiente

Ceppi luminosi
Ceppi realistici che si illuminano in vari colori

Letto di braci con cambio colore
Il letto di braci è regolabile in vari colori e crea un affascinante effetto di profondità

Illuminazione del focolare
Illuminazione regolabile del focolare per accenti aggiuntivi e un aspetto di alta qualità

Termostato e Timer programmabile
Imposta la temperatura desiderata e il timer, il camino si regola automaticamente pratico e a risparmio energetico

Effetto crepitio
Vari tipi di crepitio con diversi livelli di volume, per un'autentica atmosfera da camino.

App, telecomando & e pannello di controllo
Controllo completo tramite app per smartphone, telecomando o direttamente sul camino.

Lumfire Fora – Camino elettrico da incasso

Not just heat, smart atmosphere. Il Lumfire Fora è un camino elettrico dal realismo straordinario, che porta atmosfera e calore in ogni ambiente. Il modello è disponibile in cinque larghezze: 80, 100, 130, 150 e 180 cm. Grazie alle flessibili opzioni di installazione a 1, 2 o 3 lati, il Fora è la soluzione ideale sia per ambienti residenziali privati sia per progetti commerciali.

Questo elegante camino elettrico affascina con un vivace effetto fiamma 3D in 15 colori diversi. Il focolare con grande profondità visiva e il vetro panoramico di ampie dimensioni offrono una vista spettacolare su fiamme che danzano su ceppi dall'effetto realistico – per un'atmosfera calda e accogliente.

- **Vetro panoramico & profondità della fiamma** – fiamme vivaci e dalla grande profondità visiva, visibili da qualsiasi angolazione.
- **3 opzioni di installazione** – a 1, 2 o 3 lati; massima flessibilità per ogni tipo di installazione.
- **Controllo intelligente** – tramite app, telecomando e pannello touch: la tua atmosfera, al tuo ritmo.
- **Completamente personalizzabile** – 15 colori fiamma, 13 colori del letto di braci, luminosità, velocità – tutto a tuo gusto.
- **Calore su richiesta** – fino a 1.600 W con termostato e timer, silenzioso ed efficiente.
- **Ceppi con illuminazione LED** – per un effetto braci e ceppi particolarmente autentico
- **Autentico effetto crepitio** – tre varianti di crepitio, quattro livelli di volume oppure completamente silenzioso con un solo tocco.

LUM Fire
Not just heat.
Smart Atmosphere

FORA 80 / 100 / 130 / 150 / 180 DATI TECNICI

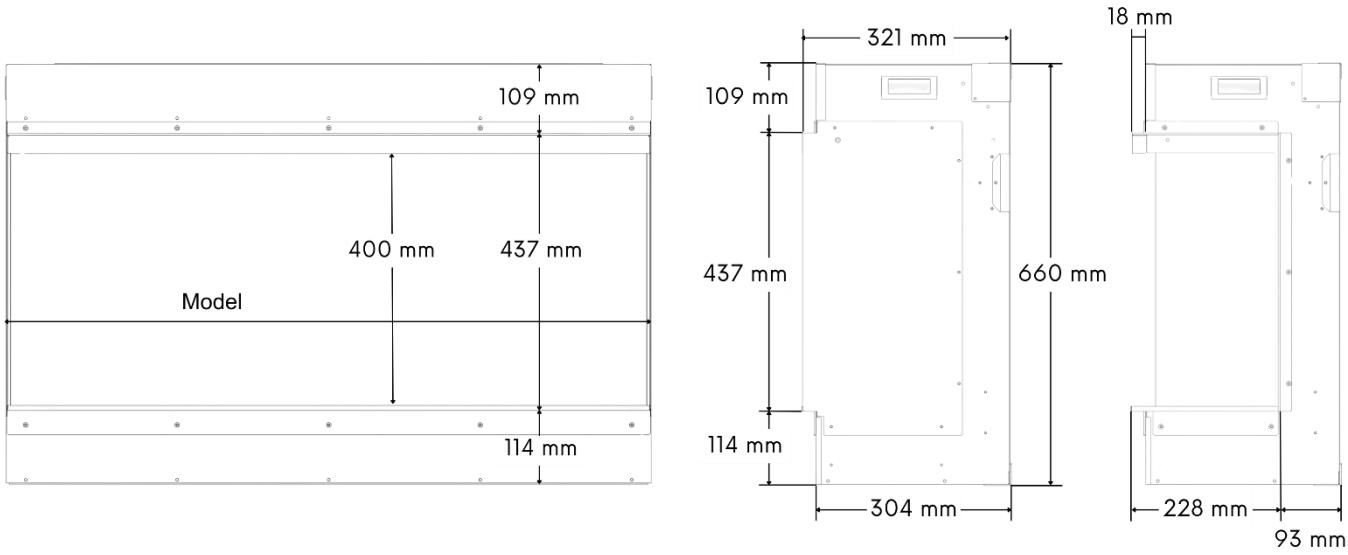

A	B	C	D	E	F	G	H	I
663 mm	302 mm	437 mm	405 mm	110 mm	116 mm	230 mm	93 mm	18 mm

Modello	Larghezza	Peso	Riferimento
FORA 80	800 mm	37 kg	LF-FORA-080
FORA 100	1000 mm	42 kg	LF-FORA-100
FORA 130	1300 mm	50 kg	LF-FORA-130
FORA 150	1500 mm	55 kg	LF-FORA-150
FORA 180	1800 mm	60 kg	LF-FORA-180



Dati tecnici	
Installazione	Da incasso
Tecnologia della fiamma	3D LED
Modello	FORA
Garanzia	3 anni
Potenza max. riscaldamento	1,5 kW
Consumo max. corrente	1600 Watt
Volt	230V/50Hz
Termostato	sì
Pannello di controllo	sì – lato superiore destro
Telecomando	sì
Controllo tramite app	sì, richiede Wi-Fi 2,4 GHz

Dati tecnici	
Possibilità di installazione	frontale, ad angolo, trifacciale
Tecnologia di illuminazione	LED
Colori fiamma diversi	sì
Materiale ceppi	Resina polimerica
Materiale letto di braci	Vermiculite, vetro frantumato, pietre
Rumore di crepitio	sì, 3 tipi diversi di crepitio (disattivabile)
Lunghezza cavo alimentazione	1,8 m
Fiamma senza riscaldamento	sì
Interruttore di sicurezza	sì
Funzione interruttore hotel	sì
Flusso d'aria	frontale (esterno)

La politica di Lumfire è orientata al miglioramento continuo; l'azienda si riserva pertanto il diritto di modificare le specifiche senza preavviso.